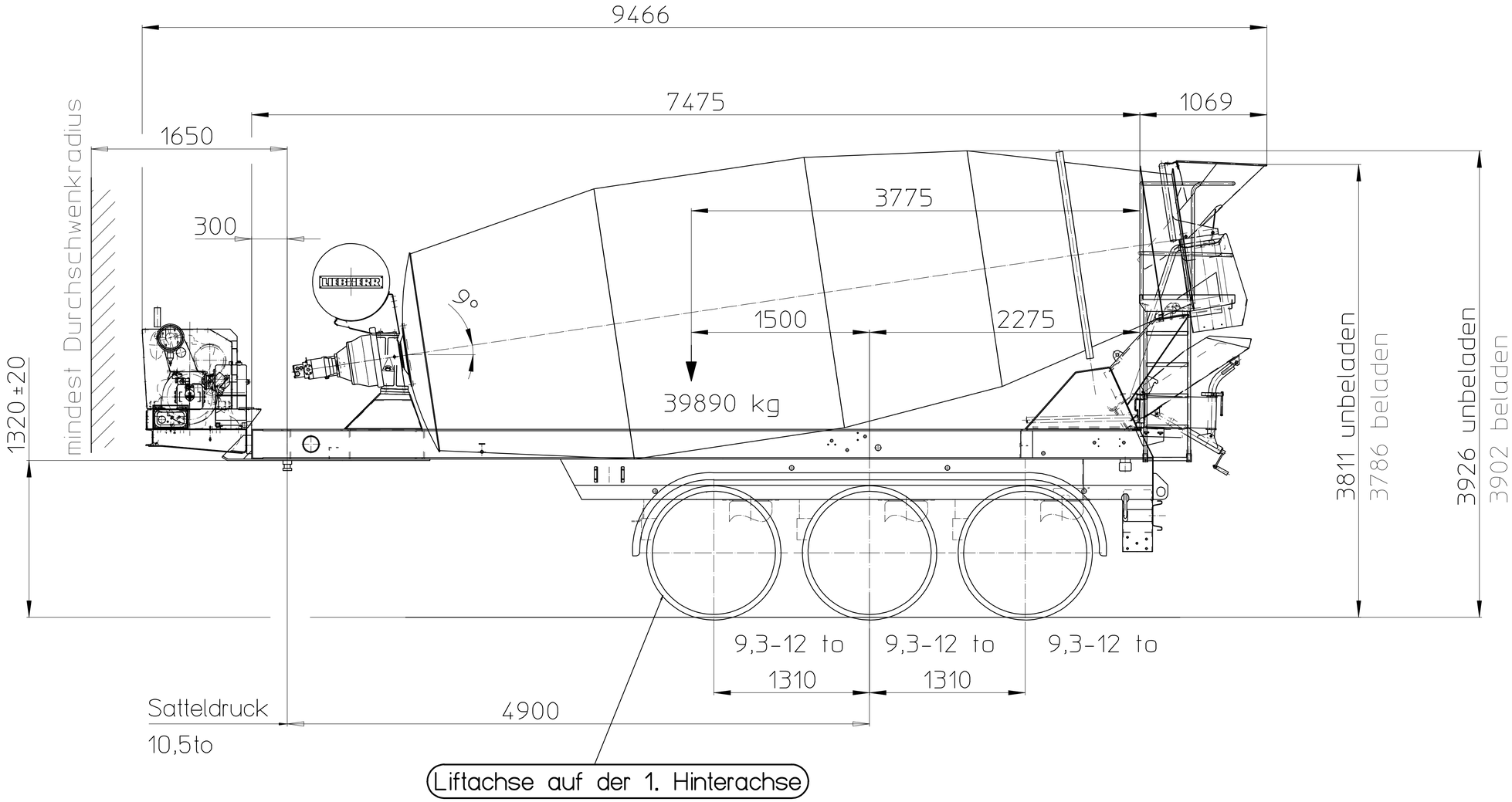

Aufliegergewicht	ca.	5 020 kg
Mischergewicht	ca.	4 420 kg
Sep.-Motor	ca.	1 000 kg
Beton 12x2400 kg		28 800 kg
Wasser		500 kg
Gesamtgew.-Auflieger		39 740 kg

Achtung:
Standard-Bereifung bei 3x9to.
385/65 R 22,5 -CONTINENTAL

DIESE ZEICHNUNG DARF NUR MIT CAD GEAENDERT WERDEN !

Diese Zeichnung darf ohne unsere Genehmigung weder kopiert, noch vervielfältigt, noch Dritten zugänglich gemacht werden. Zuwiderhandlungen verpflichten zu Schadensersatz und sind bei Vorsatz strafbar. (Urhebergesetz vom 9.9.1965)
This drawing is not to be copied or reproduced without our consent, nor to be given to any unauthorized parties. Infringments will be subject to compensatory retributions. International violation is punishable by law (copyright law of Sept. 9.1965).
Il est interdit de reproduire ce dessin ou de le mettre a' la porte'e de tierces personnes sans notre autorisation e'crite. (Protection et reglementation des droits de reproduction et de proprie'te' des dessins modeles industriels, loi du 9.9.1965).

Freiheitstoleranz nach
Tolerances not specified to be per
Tolerance generale d'apres
DIN ISO 2768-c

A1

Bearbeitung/Finish/Usinage

	Datum Date/Date	Name Name/Nom
Gezeichnet Drawn Dessiné	2007/10/05	brauchle
Geprüft Inspector Vérifié	2007/10/11	brauchle
Freigegeben Released Approuvé	07/10/12	dummy

Änderung Modification Changement | Datum Date Date | Name Name Nom | Ursprung Origin Origine

LIEBHERR-MISCHTECHNIK GMBH

Blatt 01 von -

Maßstab/Scale/Echelle 1:20 | Fertiggewicht/Weight/Poids (kg) kg

Werkstoff/Material/Matiere

Benennung: SATTELAUFLIEGER

Abmessung Type Grösse: HTM 1204-DA

Descr. / Denom.: SEMITRAILER / SEMI-REMORQUE

Zeichnungs-Nr. / Drawing No. / No de dessin: 947398505

Ident Nr. / Ident No. / No de Ident: 9473 985 05

Lieferzustand / State of delivery / Etat de livraison

CAN Ubg/Part

uploader 18.11.2010 13:15:44 947398505 PROD FREI